284-0258-00

Clarion EA-1232A

Power Supply Box / Boîtier d'alimentation
Stromversorgungsteil / Gruppo di alimentazione

For DC 12 / 24V vehicles
Pour véhicules à CC 12 / 24 V
Für Fahrzeuge mit 12-V- oder 24-V-Batterie
Per veicoli a c.c., 12 / 24 V

Installation manual
Manuel d'installation
Montageanleitung
Manuale di installazione

English

Thank you for purchasing this Clarion product.
This power box is used to supply electrical power to an LCD color monitor or CCD camera.
- Supports automobiles with DC 24V/12V systems.
- Allows connection of 6.5" type LCD color monitor CJ-981E.
- Supports both color and black-and-white CCD cameras.
- Supports color CCD camera CC-2000 series (with zoom function) (Supplied remote control unit can be used to expand image for easier viewing.)
- The accessory wired remote control can be used to adjust both zoom and iris.

This equipment has been tested and found to comply with the limits for a Class B digital device, pursuant to Part 15 of the FCC Rules. These limits are designed to provide reasonable protection against harmful interference in a residential installation. This equipment generates, uses, and can radiate radio frequency energy and, if not installed and used in accordance with the instructions, may cause harmful interference to radio communication. However, there is no guarantee that interference will not occur in a particular installation. If this equipment does cause harmful interference to radio or television reception, which can be determined by turning the equipment off and on, the user is encouraged to consult the dealer or an experienced radio/TV technician for help.

Français

Nous vous remercions de votre achat de ce produit Clarion.
Ce boîtier d'alimentation est destiné à fournir le courant électrique à un moniteur couleur à cristaux liquides ou une caméra CCD.
- Convient à des véhicules à alimentation CC de 24V/12V.
- Permet le branchement d'un moniteur couleur à cristaux liquides CJ-981E de 6,5 pouces.
- Accepte les caméras CCD couleur ou noir et blanc.
- Prend en compte les caméras CCD couleur de série CC-2000 (à fonction zoom). (La télécommande fournie permet d'élargir l'image pour en faciliter la vision.)
- La télécommande câblée disponible comme accessoire permet d'ajuster le zoom et le diaphragme.

Deutsch

Wir danken Ihnen, dass Sie sich für dieses Clarion-Produkt entschieden haben.
Dieses Stromversorgungsteil dient zur Spannungsversorgung eines LCD-Farbmonitors oder einer CCD-Kamera.
- Für Fahrzeuge mit 24-V- oder 12-V-Batterie geeignet.
- Gestattet den Anschluss des 6,5-Zoll-LCD-Farbmonitors CJ-981E.
- Unterstützt sowohl Farb- als auch Schwarzweiß-CCD-Kameras.
- Unterstützt Farb-CCD-Kameras der Serie CC-2000 (mit Zoomfunktion). (Die mitgelieferte Fernbedienung kann zur Erweiterung des Bilds für bequemere Betrachtung verwendet werden.)
- Die mitgelieferte Fernbedienung kann zur Einstellung sowohl der Zoomfunktion als auch der Blendenfunktion verwendet werden.

Italiano

Vi ringraziamo per aver acquistato questo prodotto Clarion.
Questo gruppo di alimentazione viene usato per alimentare un monitor LCD a colori o una fotocamera a CCD.
- Supporta vetture con impianto elettrico a corrente continua, 24 V/12 V.
- Permette il collegamento dei monitor LCD a colori da 6.5" CJ-981E.
- Supporta fotocamere a CCD sia a colori che in bianco e nero.
- Supporta le fotocamera a CCD a colori della serie CC-2000 (con funzione di zoom) (Il telecomando in dotazione può venire usato per ingrandire un'immagine e renderla più bene visibile.)
- Il telecomando in dotazione è in grado di controllare sia lo zoom che il diaframma.

English **Français** **Deutsch** **Italiano**

1. Safety Precautions / Précautions de Sécurité / Sicherheitshinweise / Precauzioni di sicurezza

■ BEFORE STARTING / AVANT DE DÉMARRER / VOR INBETRIEBNAHME / PRIMA DI INIZIARE

⚠ WARNING
- **BEFORE WIRING, DISCONNECT THE CABLE FROM THE NEGATIVE BATTERY TERMINAL.**
  Before doing any electrical wiring, disconnect the cable from the negative "⊖" terminal of the battery. Failure to do so may result in electric shock or injury due to electrical shorts.

⚠ AVERTISSEMENT
- **AVANT D'EFFECTUER LES CONNEXIONS, DÉBRANCHEZ LE CÂBLE DE LA BORNE NÉGATIVE DE LA BATTERIE.**
  Avant d'effectuer toute connexion électrique, débranchez le câble de la borne négative "⊖" de la batterie. Le non respect de cet avertissement peut entraîner un choc électrique ou des blessures dues à un court-circuit électrique.

⚠ WARNUNG
- **VOR VERDRAHTUNG DAS KABEL VON DER NEGATIVEN BATTERIEKLEMME ABTRENNEN.**
  Vor Ausführung jeglicher elektrischen Verdrahtungen, das Kabel von der negativen "⊖" Klemme der Batterie abtrennen. Wird dies nicht getan, kann es aufgrund von elektrischen Kurzschlüssen zu elektrischen Schlägen oder Verletzungen kommen.

⚠ AVVERTENZE
- **PRIMA DI PROCEDERE CON I COLLEGAMENTI, SCOLLEGARE IL CAVO DAL TERMINALE NEGATIVO DELLA BATTERIA.**
  Prima di procedere con i collegamenti, scollegare sempre il cavo dal terminale negativo "⊖" della batteria. Non facendolo si possono causare folgorazioni o infortuni dovuti a corto circuiti.

■ CAUTIONS ON INSTALLATION / PRÉCAUTIONS D'INSTALLATIONS / VORSICHTSMASSNAHMEN FÜR EINBAU / PRECAUZIONI SULL'INSTALLAZIONE

⚠ WARNING
- **DO NOT USE NUTS OR BOLTS IN THE BRAKE SYSTEM WHEN MAKING INSTALLATION OR GROUND CONNECTIONS.**
  Never use safety-related parts such as bolts or nuts in the steering or brake systems or tanks to make wiring installations or ground connections. Using such parts could disable control of the vehicle and cause fire etc.
- **DO NOT DAMEDE PIPE OR WIRING WHEN DRILLING HOLES.**
  When drilling holes in the chassis for installation, take precautions so as not to contact, damage or obstruct pipes, tanks or electrical wiring. Failure to take such precautions may result in fire.
- **DO NOT INSTALL IN LOCATIONS WHICH MIGHT HINDER VEHICLE OPERATION.**
  Do not install in locations which might create hazards for the vehicle occupants or hinder vehicle operation (such as the steering wheel or gear shift) by obstructing forward vision or hampering movement etc.
- **DO NOT INSTALL THE UNIT NEAR THE PASSENGER SEAT AIR BAG.**
  If the unit is not installed correctly the air bag may not function correctly.

⚠ CAUTION
- **USE SPECIFIED ACCESSORY PARTS AND INSTALL THEM SECURELY.**
  Be sure to use only the specified accessory parts. Use of other than designated parts may damage this unit internally or may not securely install the unit in place as parts that come loose can create hazards.

⚠ AVERTISSEMENT
- **N'UTILISEZ PAS D'ÉCROUS NI DE BOULONS DANS LE CIRCUIT DE FREINAGE LORS DE L'INSTALLATION OU DE LA CONNEXION DE MASSE.**
  N'utilisez jamais de pièce de sécurité comme des boulons ou des écrous dans le circuit de direction ou de freinage ou dans les réservoirs lors de l'installation des fils ou des connexions de mise à la masse. Ces pièces pourraient désactiver la commande du véhicule et provoquer un feu, etc.
- **N'ENDOMMAGEZ PAS LES TUYAUX NI LE CÂBLAGE EN PERÇANT LES ORIFICES.**
  Quand vous percez les orifices dans le châssis pour l'installation, veillez à ne pas toucher, endommager ni obstruer les tuyaux, les réservoirs ni le câblage électrique. Le non respect de cette précaution risque de provoquer un feu.
- **N'INSTALLEZ PAS DANS UN ENDROIT QUI RISQUE DE GÊNER LA CONDUITE DU VÉHICULE.**
  N'installez pas dans un endroit qui risque de présenter un danger pour les occupants du véhicule ou de gêner la conduite du véhicule (par exemple volant ou embrayage) en obstruant la vue avant ou en gênant les mouvements, etc.
- **N'INSTALLEZ PAS L'APPAREIL PRÈS DE L'AIRBAG DU SIÈGE DU PASSAGER.**
  Si l'appareil n'est pas correctement installé, l'airbag risque de ne pas fonctionner adéquatement.

⚠ ATTENTION
- **UTILISEZ LES ACCESSOIRES SPÉCIFIÉS ET INSTALLEZ-LES SOLIDEMENT.**
  Veillez à utiliser uniquement les accessoires spécifiés. L'utilisation d'autres accessoires non spécifiés risque d'endommager l'intérieur de l'appareil ou de ne pas maintenir l'appareil solidement en place car des pièces qui deviennent lâches risquent de présenter un danger.

⚠ WARNUNG
- **FÜR DEN EINBAU ODER DIE ERDUNGSANSCHLÜSSE NIEMALS MUTTERN ODER SCHRAUBEN DES BREMSSYSTEMS VERWENDEN.**
  Für die Kabelverbindungen oder Erdungsanschlüsse niemals Sicherheitsteile verwenden, wie z.B. Schrauben oder Muttern der Steuerung, des Bremssystems oder des Kraftstofftanks. Durch Verwendung solcher Teile könnte die Kontrolle über das Fahrzeug verloren gehen oder ein Feuer entstehen, usw.
- **KEINE ROHRLEITUNGEN ODER VERDRAHTUNGEN BEIM BOHREN VON LÖCHERN BESCHÄDIGEN.**
  Beim Bohren von Löchern im Chassis für den Einbau, darauf achten, daß keine Rohrleitungen, Kraftstofftanks oder elektrischen Verdrahtungen berührt, beschädigt oder blockiert werden.Wird dies nicht beachtet, könnte es zu einem Feuer kommen.
- **NICHT AN STELLEN EINBAUEN, DIE DEN FAHRZEUGBETRIEB BEHINDERN.**
  Nicht an Stellen einbauen, die Gefahren für die Fahrzeuginsassen verursachen oder den Fahrzeugbetrieb behindern (z.B. das Lenkrad oder Gangschaltung), indem die Sicht oder Bewegungsfreiheit usw. eingeschränkt wird.
- **DIESES GERÄT NICHT IN DER NÄHE DES AIRBAG DES BEIFAHRERSITZES EINBAUEN.**
  Bei unsachgemäßem Einbau des Gerätes funktioniert der Airbag u.U. nicht einwandfrei.

⚠ VORSICHT
- **NUR DIE ANGEGEBENEN ZUBEHÖRTEILE VERWENDEN UND DIESE FEST MONTIEREN.**
  Nur die angegebenen Zubehörteile verwenden.Werden andere Bauteile als die angegebenen verwendet, könnte diese Einheit im Innern beschädigt oder nicht sicher eingebaut werden, da sich lösende Teile gefährlich sind.

⚠ AVVERTENZE
- **NEL CORSO DELL'INSTALLAZIONE O DELLA MESSA A TERRA, NON AGGIUNGERE BULLONI O DADI NEL SISTEMA DEI FRENI.**
  Per i collegamenti o la messa a terra, non usare pezzi legati alla sicurezza, ad esempio bulloni o dadi nel sistema dello sterzo o dei freni, oppure nel serbatoio. Facendone uso si può pregiudicare il controllo del veicolo, causare incendi, ecc.
- **NELL'APRIRE FORI CON UN TRAPANO, NON DANNEGGIARE TUBAZIONI O CAVI.**
  Nell'aprire fori col trapano nel telaio nel corso dell'installazione, fare attenzione a non toccare, danneggiare o ostruire tubazioni, serbatoi o cavi elettrici. Non rispettando queste precauzioni è possibile causare incendi.
- **NON INSTALLARE IL SISTEMA IN POSIZIONI CHE POSSANO IMPEDIRE IL FUNZIONAMENTO NORMALE DEL VEICOLO.**
  Non installare il sistema in posizioni che possano mettere in pericolo i passeggeri o impedire la manovra del veicolo (ad esempio intralciando il movimento del volante o del cambio), impedendo la visione o il movimento del conducente.
- **NON INSTALLARE QUESTO SISTEMA VICINO ALL'AIRBAG DEL PASSEGGERO.**
  Se non venisse installato correttamente, l'airbag potrebbe non aprirsi.

⚠ ATTENZIONE
- **USARE SOLO GLI ACCESSORI SPECIFICATI ED INSTALLARLI FERMAMENTE.**
  Usare solo accessori del tipo specificato.
  L'uso di pezzi diversi può causare danni interni a quest'unità o impedirne l'installazione sicura, rendendo possibili guasti ed incidenti.

■ CAUTIONS ON WIRING / PRÉCAUTIONS DE CÂBLAGE / VORSICHTSMASSNAHMEN FÜR VERDRAHTUNG / PRECAUZIONI SUI CABLAGGI

⚠ WARNING
- **KEEP ELECTRICAL CABLES TOGETHER TO AVOID OPERATING HAZARDS.**
  Arrange wiring and cables in compliance with the installation manual to prevent obstruction when driving. Cables or wiring that obstructs or hangs up on places such as the steering wheel, gear lever, brake pedals can be extremely hazardous.
- **DO NOT CUT AWAY THE WIRE SHEATH AND USE POWER TO OTHER EQUIPMENT.**
  Never cut away the cable shielding to use power to another piece of equipment. Doing so will exceed the current carrying capacity of the wire and result in fire or electric shock.

⚠ CAUTION
- **MAKE THE CORRECT CONNECTIONS.**
  Failure to make the correct connections can cause fire or accident to occur.
- **ARRANGE THE WIRING SO IT IS NOT CRIMPED OR PINCHED.**
  Route the cables and wiring so as not be crimped by moving parts like seat rail or make contact with sharp or pointed spots which might damage the wiring.

⚠ AVERTISSEMENT
- **MAINTENEZ LES CÂBLES ÉLECTRIQUES ENSEMBLE POUR ÉVITER TOUT RISQUE DE DANGER.**
  Disposez le câblage et les câbles comme décrit dans le manuel d'installation pour éviter toute obstruction pendant la conduite. Les câbles ou les fils qui obstruent ou qui surplombent des endroits comme le volant, le levier de changement de vitesse ou la pédale de frein peuvent être extrêmement dangereux.
- **NE COUPEZ PAS LA GAINE DU FIL POUR ALIMENTER UN AUTRE APPAREIL.**
  Ne coupez jamais le blindage du câble pour alimenter un autre appareil. Vous dépasseriez la capacité de transport du courant du fil, ce qui provoquera un feu ou un choc électrique.

⚠ ATTENTION
- **EFFECTUEZ LES CONNEXIONS CORRECTEMENT.**
  Des connexions incorrectes risquent de provoquer un feu ou un accident.
- **DISPOSEZ LES CÂBLES DE FAÇON QU'ILS NE SOIENT NI COINCÉS NI PINCÉS.**
  Acheminez les câbles et les fils de façon qu'ils ne soient pas coincés par des pièces mobiles, par exemple les rails de siège, et qu'ils n'entrent pas en contact avec des éléments pointus ou coupants qui pourraient les endommager.

⚠ WARNUNG
- **ELEKTRISCHE KABEL SOLLTEN SICHER AUSGELEGT WERDEN,UM GEFÄHRDUNG DES FAHRZEUGBETRIEBS ZU VERMEIDEN.**
  Die Verdrahtung sowie Auslegung der Kabel entsprechend der Einbauanleitung ausführen, um eine Gefährdung des Fahrzeugbetriebs zu vermeiden. Kabel oder Drähte, die Hindernisse bilden oder an Stellen wie dem Lenkrad, Schalthebel oder den Bremspedalen befestigt sind, können zu gefährlichen Situationen führen.
- **NIEMALS DEN KABELMANTEL ENTFERNEN UND ANDERE GERÄTE MIT STROM VERSORGEN.**
  Niemals die Kabelabschirmung entfernen, um andere Geräte mit Strom zu versorgen. Sonst wird die Strombelastbarkeit des Kabels überschritten, was zu einem Feuer oder elektrischen Schlägen führen kann.

⚠ VORSICHT
- **ANSCHLÜSSE KORREKT AUSFÜHREN.**
  Werden Anschlüsse nicht korrekt ausgeführt, kann dies zu einem Feuer oder Unfall führen.
- **DARAUF ACHTEN DAS KABEL NICHT GEQUETSCHT ODER ZUSAMMENGEPRESST WERDEN.**
  Die Kabel und Drähte so auslegen, daß sie nicht durch Bewegung des Sitzes gequetscht werden sowie scharfe oder spitze Stellen berühren, die das Kabel beschädigen könnten.

⚠ AVVERTENZE
- **PER EVITARE POSSIBILI INCIDENTI, LEGARE IN UN FASCIO I VARI CAVI ELETTRICI.**
  Stendere i fasci fili ed i cavi come specificato nel manuale in modo che non intralcino la guida. I cavi ed i fasci fili che ostacolano il movimento del volante, della leva del cambio e del pedale dei freni possono essere estremamente pericolosi.
- **NON TAGLIARE L'ISOLANTE DEI FILI E NON USARLI PER ALIMENTARE ACCESSORI.**
  Non tagliare mai l'isolante dei cavi per alimentare un accessorio. Facendolo si può superare la capacità di erogazione del filo e causare incendi o folgorazioni.

⚠ ATTENZIONE
- **CONTROLLARE CHE TUTTI I COLLEGAMENTI SIANO CORRETTI.**
  Se i collegamenti non sono corretti si possono avere incendi o incidenti.
- **STENDERE TUTTI I FILI IN MODO CHE NON VENGANO COMPRESSI O PIZZICATI.**
  Stendere i cavi ed i fasci fili in modo che non vengano compressi da parti in movimento, ad esempio le rotaie dei sedili, e che non entrino in contatto con oggetti taglienti o appuntiti che li possano danneggiare.

English **Français** **Deutsch** **Italiano**

2. Parts Included / Pièces jointes / Mitgeliefertes Zubehör / Componenti in dotazione

• Installation manual 1	• Manuel d'installation 1	• Montageanleitung 1	• Manuale di installazione 1
• Wired remote control unit 1	• Télécommande câblée 1	• Kabelfernbedienung 1	• Telecomando con filo 1
• Mounting brackets 2	• Applique de montage 2	• Befestigungsbügel 2	• Staffa di montaggio 2
• Rubber spacer 1	• Entretoise caoutchoutée 1	• Gummidistanzstück 1	• Distanziatore in gomma 1
• Power cord 1	• Cordon d'alimentation 1	• Spannungsversorgungskabel 1	• Cavo di alimentazione 1
• 5 x 16 self-tapping screws 4	• Vis autotaraudeuse 5 x 16 4	• Gewindeschneidschrauben 5 x 16 4	• Viti autofillettanti da 5 x 16 4
• M4 x 8 hex bolts with washers 4	• Boulons hexagonaux M4 x 8 avec rondelle 4	• Sechskantschrauben M4 x 8 mit Unterlegscheiben 4	• Bulloni esagonali M4 x 8 con rondella 4

3. Installation / Installation / Installation / Installazione

■ Power Box Installation
■ Installation du boîtier d'alimentation
■ Einbau des Stromversorgungsteils
■ Installazione del gruppo di alimentazione

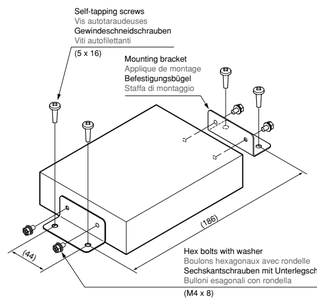

■ Installing the Wired Remote / Installation de la télécommande câblée
■ Befestigung der Kabelfernbedienung / Installazione del telecomando con filo

- The installation location for the wired remote should be one that does not interfere with the driver's normal operation of the vehicle; use the supplied rubber spacer with two-sided adhesive to fix the remote control in place.
  Avoid installing the remote control in locations exposed to direct sunlight or high temperatures.
- Arrange the remote's cord in such a way that it does not interfere with driving, and use cord clamps or other means to fix in place.

- Pour l'installation de la télécommande câblée, choisissez un emplacement où elle ne gênera pas les mouvements normaux du conducteur du véhicule; utilisez l'entretoise caoutchoutée fournie à deux faces adhésives pour fixer la télécommande à l'endroit voulu.
  Évitez d'installer la télécommande à un endroit exposé aux rayons directs du soleil ou à une forte température.
- Cheminez le cordon de la télécommande de manière qu'il ne gêne pas la conduite et utilisez des serre-fils ou des attaches pour immobiliser le cordon.

- Die Fernbedienung muss an einer Stelle befestigt werden, an der sie die normalen Aktionen des Fahrers beim Lenken des Fahrzeugs nicht behindert; verwenden Sie das mitgelieferte Gummidistanzstück mit beidseitig haftendem Klebestreifen, um die Fernbedienung an der gewünschten Stelle zu befestigen.
  Vermeiden Sie eine Befestigung der Fernbedienung an einer Stelle, die direkter Sonneneinstrahlung oder hohen Temperaturen ausgesetzt ist.
- Verlegen Sie das Kabel der Fernbedienung so, dass es beim Lenken des Fahrzeugs nicht im Wege ist, und sichern Sie es mit Kabelschellen o.Ä.

- La posizione di installazione del telecomando con filo deve essere tale da non interferire con la guida del veicolo; per fissare il telecomando in posizione, usare il distanziatore in gomma in dotazione con nastro adesivo a doppio lato.
  Evitare l'installazione del telecomando in posizioni esposte a luce solare diretta o alte temperature.
- Stendere il cavo del telecomando in modo che non interferisca con la guida ed usare fascette fermafili o altri strumenti simili per fermarlo in posizione.

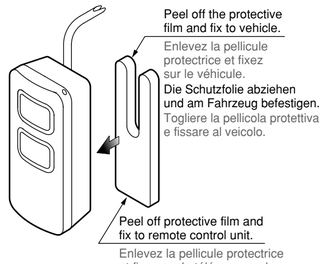

4. Wring / Câblage / Verdrahtung / Cablaggi

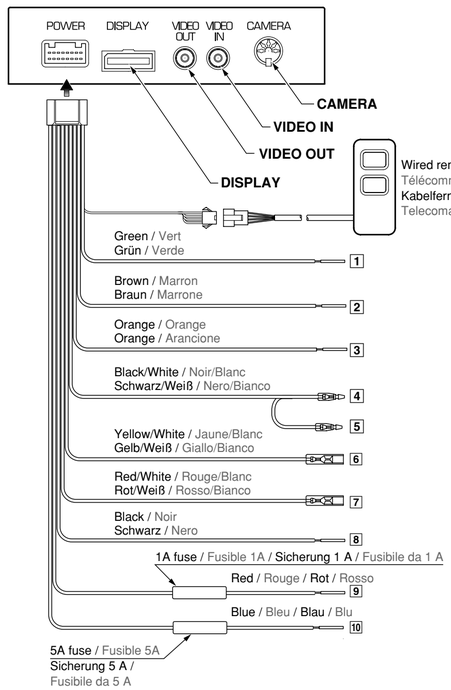

CAMERA: Connect to CCD camera
VIDEO IN: Video input connector (RCA pin jack)
VIDEO OUT: Video output connector (RCA pin jack)
DISPLAY: Connect to LCD monitor CJ-981E
1 Parking brake signal wire; connect to ground wire of parking brake lamp.
2 Illumination (DIMMER) power wire; connect to vehicle's light switch (DC +11 to +32V).
3 Reverse gear signal wire; connect to vehicle's reverse gear switch (DC +11 to +32V).
4, 5 Not Used.
6 12V B/U OUTPUT
7 12V ACC OUTPUT
* To prevent accidents, cover exposed wire ends with insulating tape.
8 Ground (GND)
9 Backup signal power (DC +24V/+12V)
10 ACC power (DC +24/+12V)

CAMERA : Branchez sur la caméra CCD
VIDEO IN : Connecteur d'entrée vidéo (Prise à broches RCA)
VIDEO OUT : Connecteur de sortie vidéo (Prise à broches RCA)
DISPLAY : Branchez sur le moniteur à cristaux liquides CJ-981E
1 Fil de signal de frein à main : raccordez au fil de masse du voyant du frein de stationnement.
2 Fil d'alimentation d'éclairage (DIMMER) : raccordez au commutateur général d'éclairage (CC +11V à +32V) du véhicule.
3 Fil de signal de marche arrière : raccordez au commutateur de marche arrière (CC +11V à +32V) du véhicule.
4, 5 Non utilisé.
6 SORTIE 12V B/U
7 SORTIE 12V ACC
* Pour éviter tout accident, recouvrez les bouts exposés des fils au moyen d'un morceau de ruban isolant.
8 Masse (GND)
9 Alimentation signal de secours (CC +24V/+12V)
10 Alimentation ACC (CC +24V/+12V)

CAMERA: An CCD-Kamera
VIDEO IN: Videoeingang (Cinchbuchse)
VIDEO OUT: Videoausgang (Cinchbuchse)
DISPLAY: An LCD-Monitor CJ-981E
1 Feststellbremsen-Signalleitung; verbinden Sie diesen Draht mit dem Massedraht der Feststellbremsen-Kontrollleuchte.
2 Dimmerschalterdraht (DIMMER); verbinden Sie diesen Draht mit dem Beleuchtungsschalter des Fahrzeugs (DC 11–32 V).
3 Rückwärtsgang-Signaldraht; verbinden Sie diesen Draht mit dem Rückwärtsgangsschalter des Fahrzeugs (DC 11–32 V).
4, 5 Nicht verwendet.
6 12V B/U OUTPUT
7 12V ACC OUTPUT
* Umwickeln Sie mit die blanken Drahtenden mit Isolierband, um Unfälle zu verhindern.
8 Masse (GND)
9 Reservesignal-Spannungsversorgung (DC 24/12 V)
10 ACC-Spannungsversorgung (DC 24/12 V)

CAMERA: Collegamento di una fotocamera a CCD
VIDEO IN: Connettore di ingresso video (con spinotti a spillo RCA)
VIDEO OUT: Connettore di uscita video (con spinotti a spillo RCA)
DISPLAY: Da collegare al monitor LCD CJ-981E
1 Filo del segnale del freno di parcheggio; da collegare al filo di messa a terra della luce del freno di parcheggio.
2 Filo di alimentazione luci (DIMMER); da collegare all'interruttore delle luci del veicolo (c.c. da +11 V a +32 V).
3 Filo della retromarcia; da collegare all'interruttore della retromarcia del veicolo (c.c. da +11 V a +32 V).
4, 5 Non usato
6 USCITA B/U A 12 V
7 USCITA ACC A 12 V
* Per evitare incidenti, coprire le estremità denudate dei fili con nastro isolante.
8 Messa a terra (GND)
9 Alimentazione di emergenza (c.c. da +24 V/+12 V)
10 Alimentazione ACC (c.c. da +24 V/+12 V)

Clarion Co., Ltd.

Printed in Japan 2005/5 (C/A.K)

EA-1232A 284-0258-00